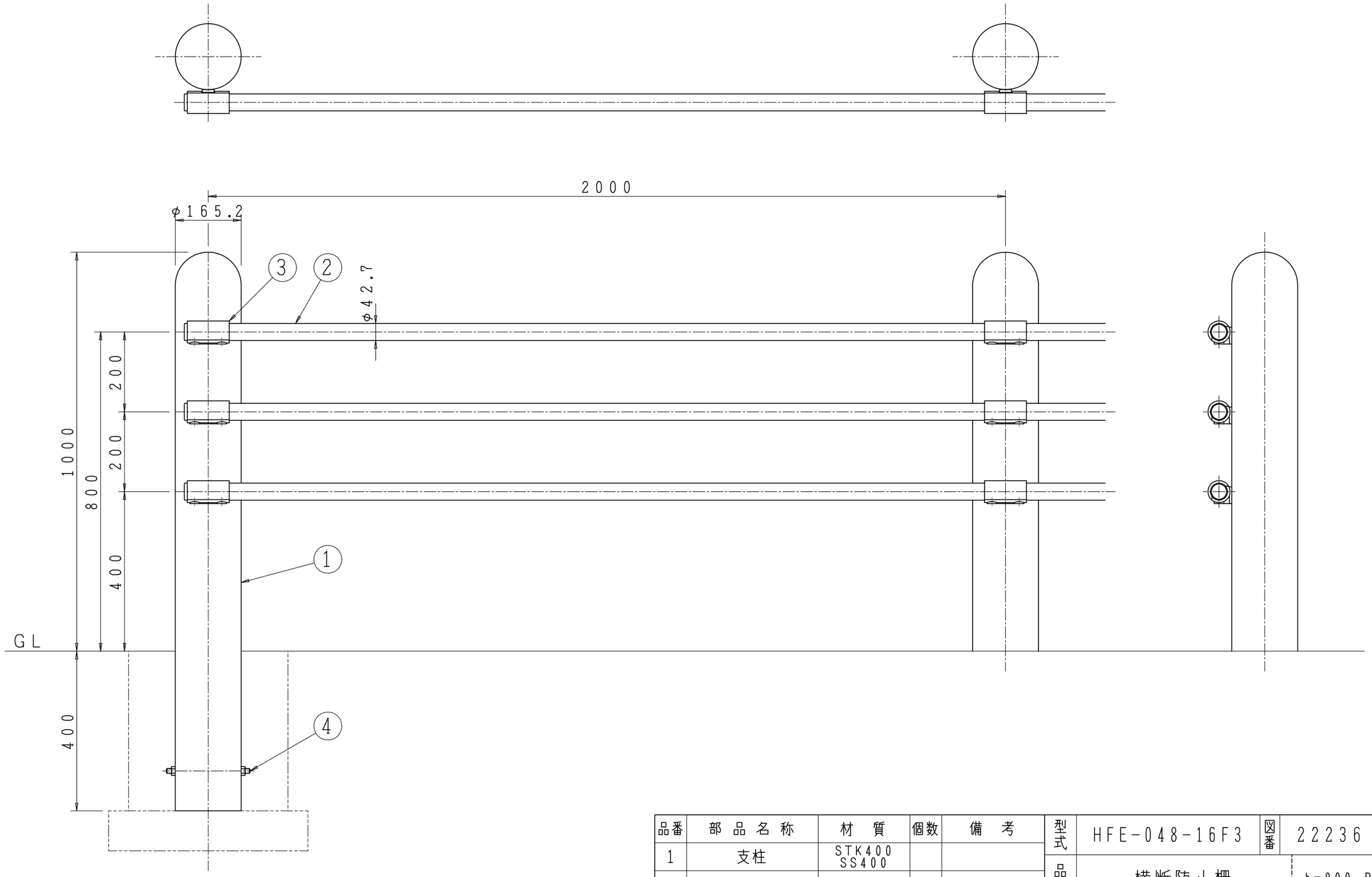

品番	部品名称	材質	個数	備考
1	支柱	STK400 SS400		
2	手摺	STK400		
3	手摺受	SCS13		
4	アンカーボルト ナット	SS400		M12
5				
6				

型式	HFE-048-16F3	図番	22236	NO			
品名	横断防止柵		h=800、P=2000				
縮尺	1/10 ／ ／	設計		製図	桐生	検図	KA
日付	21・07・21						

北勢工業株式会社

図面来歴