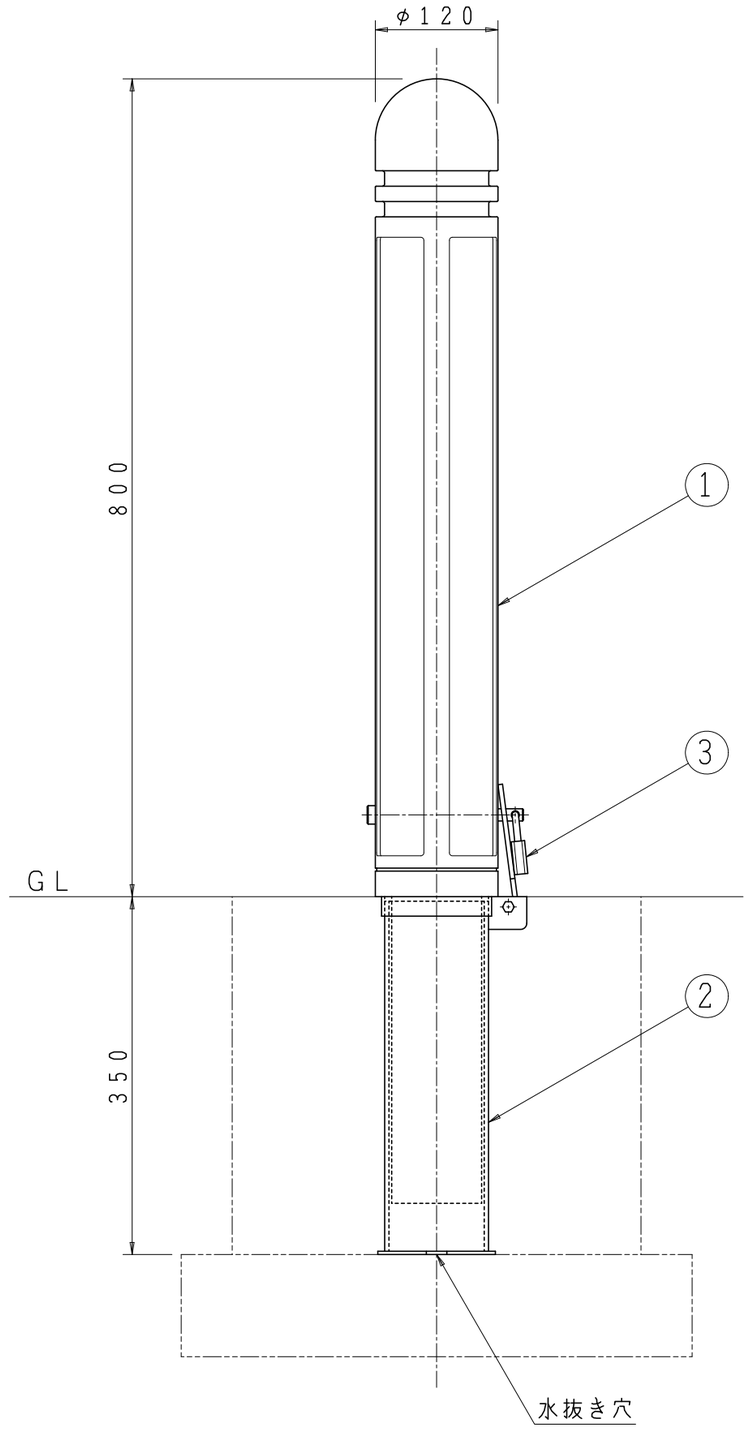

5				
4				
3	錠	黄銅	1	
2	ソケット	SS400 STK400	1	
1	本体	AC3A	1	
品番	部品名称	材質	個数	備考

型式	HCS-134MR-12	図番	22174	NO	
品名	車止め		脱着式		
縮尺	1/6 ／ ／	設計		製図	桐生
日付	21・07・09			検図	KA

北勢工業株式会社

図面来歴